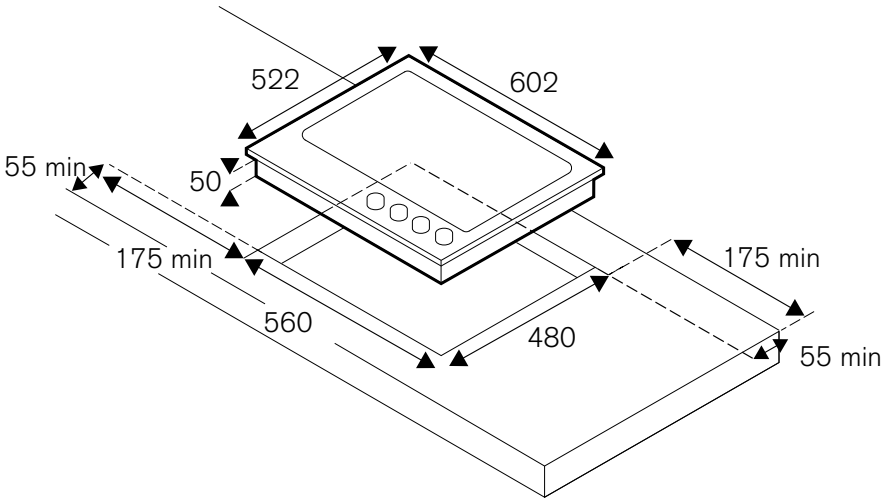
522
602
55 min
50
175 min
560
480
175 min
55 min